Деревянная двутавровая балка

Применение перекрытий на основе деревянных двутавровых балок позволяет:

- значительно снизить общий вес здания
- сократить затраты на устройство фундаментов
- ускорить сроки строительства в целом
- избежать проблем, присущих обычным деревянным перекрытиям: усадка, усушка, сдвиги, трещины, скрип готового пола и т.п.
- укладывать легкий бетон на перекрытия пола для повышения его эксплуатационных характеристик

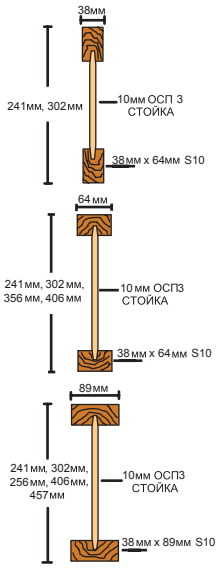

СЕРИЯ ДБ

Балки серии ДБ специально спроектированы для использования в строениях с короткими пролетами и стеновых панелях. Максимальный безопорный пролет* - 5,68 м

СЕРИЯ ДБУ

Балки серии ДБУ используются, в основном, в пролетах зданий коммерческого и жилищного назначения. Максимальный безопорный пролет* - 7,529 м

СЕРИЯ ДБШ

Балки серии ДБШ используются в строениях, имеющих крайне высокую нагрузку или сверхдлинные пролеты. Такие балки идеально подходят для использования в качестве стропил. Максимальный безопорный пролет* - 9,326 м

* Стандартная длина всех балок – 6м при высоте поперечного сечения:
серия ДБ от 241мм до 302мм
серия ДБУ от 241мм до 406мм
серия ДБШ от 241мм до 457мм

План пола

на основе деревянной двутавровой балки

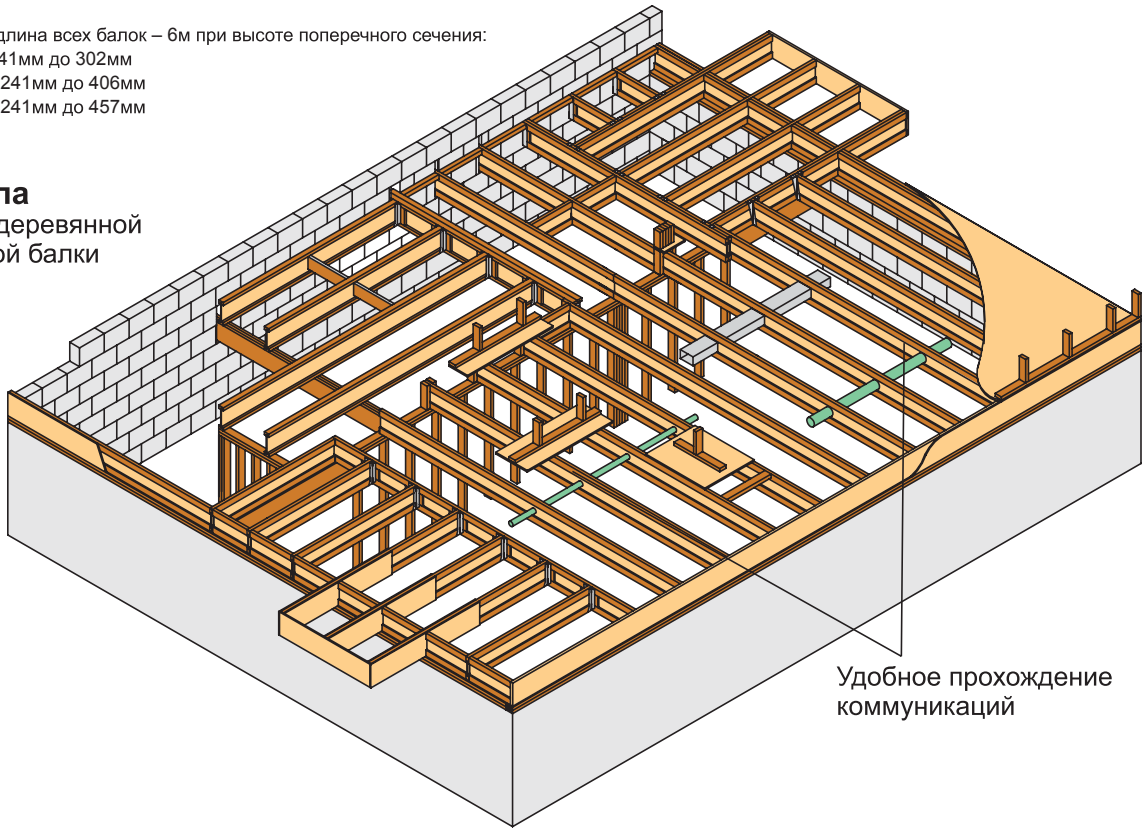

Система деревянных двутавровых балок - универсальное решение для перекрытий пола в зданиях

Применение перекрытий в зданиях с КИРПИЧНЫМИ, БЛОЧНЫМИ стенами

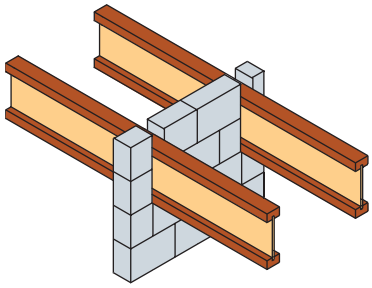

С применением гидроизоляции

Применение перекрытий в зданиях из МОНОЛИТНОГО ЖЕЛЕЗОБЕТОНА

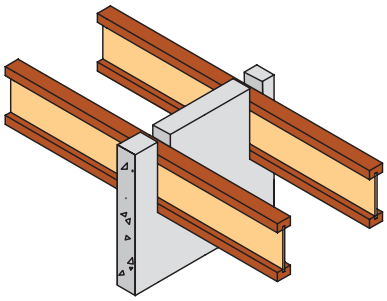

Применение перекрытий в зданиях с БРУСОВЫМИ или БРЕВЕНЧАТЫМИ стенами

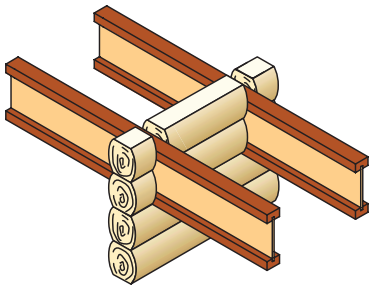

Применение перекрытий в деревянных КАРКАСНО-ЩИТОВЫХ ЗДАНИЯХ

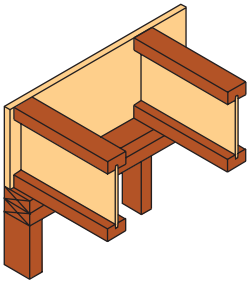

Преимущества перекрытий из деревянных двутавровых балок по сравнению с обычными системами, применяемыми в малоэтажном строительстве

Наименование параметра	двутавровые балки	Доска h=200мм	Монолитный ж/б	Пустотные п литы
Скорость монтажа перекрытия площадью 100 кв. м	4 плотника 2-3 рабочих смены	4 плотника 3-5 рабочих смен	5 бет.-армат. 7-12 дней	3-5 человек монтаж 1-2 смены + заделка швов, услуги крана
Применение спец. техники и тяжелых подъемных механизмов	нет	нет	да	да
Наличие мокрых процессов	нет	нет	да	да
Стабильность, жесткость перекрытия	не подвержена усадке, прогибу, кручению, не скрипит	возможна усадка, усушка, трещины, скрип и т.п.	система стабильна после полного застывания бетона	система стабильна при условии правильного монтажа плит
Масса 1 кв. м конструкции	от 40 кг	от 50 кг	от 370 кг	от 300 кг
Дополнительные работы по подготовке к отделке	нет	нет	выравнивание, правка углов, штукатурка	заделка швов, правка углов, штукатурка
Возможность прокладки коммуникаций внутри конструкции	да	ограничено	невозможно	невозможно
Квалификация рабочих	плотники	плотники	бетонщики, арматурщики, штукатуры	крановщик, монтажники, штукатуры
Возможность строительства в зимнее время	да	да	нет	нет